Avenida Netinho Prado, 1000 Vila Maria Cristina CEP.17208-270 Jaú – São Paulo
Fone (14) 3626-2100 E-mail: fauser@coreplast.com.br
www.coreplast.com.br

MÁQUINA SELADORA COM AJUSTE MANUAL DE ALTURA E LARGURA

Alimentação elétrica: 220 ou 380 / 60 HZ trifásico.

Tracionamento: Dupla motorização superior e inferior com motoredutores SEW de 0,37cv sendo (04 correias)

Regulagem: manual na altura e largura.

Peso aproximado do equipamento: 130 Kg

Peso das caixas: até 50 Kg

Produtividade: até 12 caixas por minuto.

Largura da fita: até 50mm

Tipo de Fita: Fita adesiva BOPP (fita adesiva)

Dimensões da caixa: Comprimento mínimo de 150 MM

Largura mínima de 140 MM máxima de 500 MM

Altura mínima de 100 MM máxima de 500 MM.

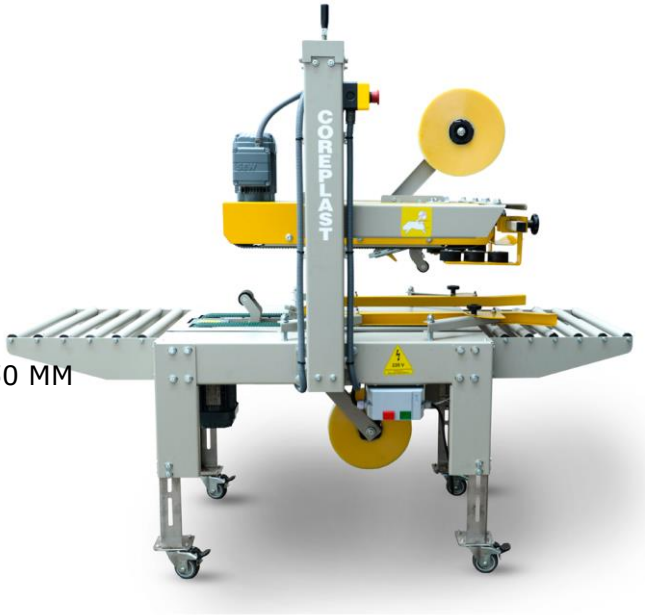

Prazo de entrega: até 10 dias.
Valor total do investimento: R$ 18.900,00
Cond. de pagamento: 15/30/45/60 DDL

Para valores da adequação da NR12, necessário das exigências do técnico de segurança da empresa

Equipamento opcional:

Datador Limerpak modelo F10 com suporte fixo.

No valor de R$9.900,00

Ficaremos no aguardo, de uma breve resposta positiva, para emissão do cadastro e ordem de compra.

Atenciosamente,

COREPLAST
Embalagens

Fauser Lopes
Consultor de Negócios
(14) 3626-2100 • (14) 98171-4580
@coreplastembalagensltda
www.coreplast.com.br